Disegni, specifiche e dati contenuti su questo documento o riferimenti su questo disegno sono di proprietà della Divisione SBC, Parker Hannifin S.p.A. e non possono essere riprodotti, realizzati o utilizzati senza autorizzazione scritta della stessa.
Drawings, specifications and details contained on or referenced on this drawing are proprietary to the SBC Division, Parker Hannifin S.p.A. and may not be reproduced, manufactured, or otherwise used without the written consent by the same

Tolleranze generali : UNI EN 22768 - fK
General Tolerances :

# MBASV205

## Disposizione 1

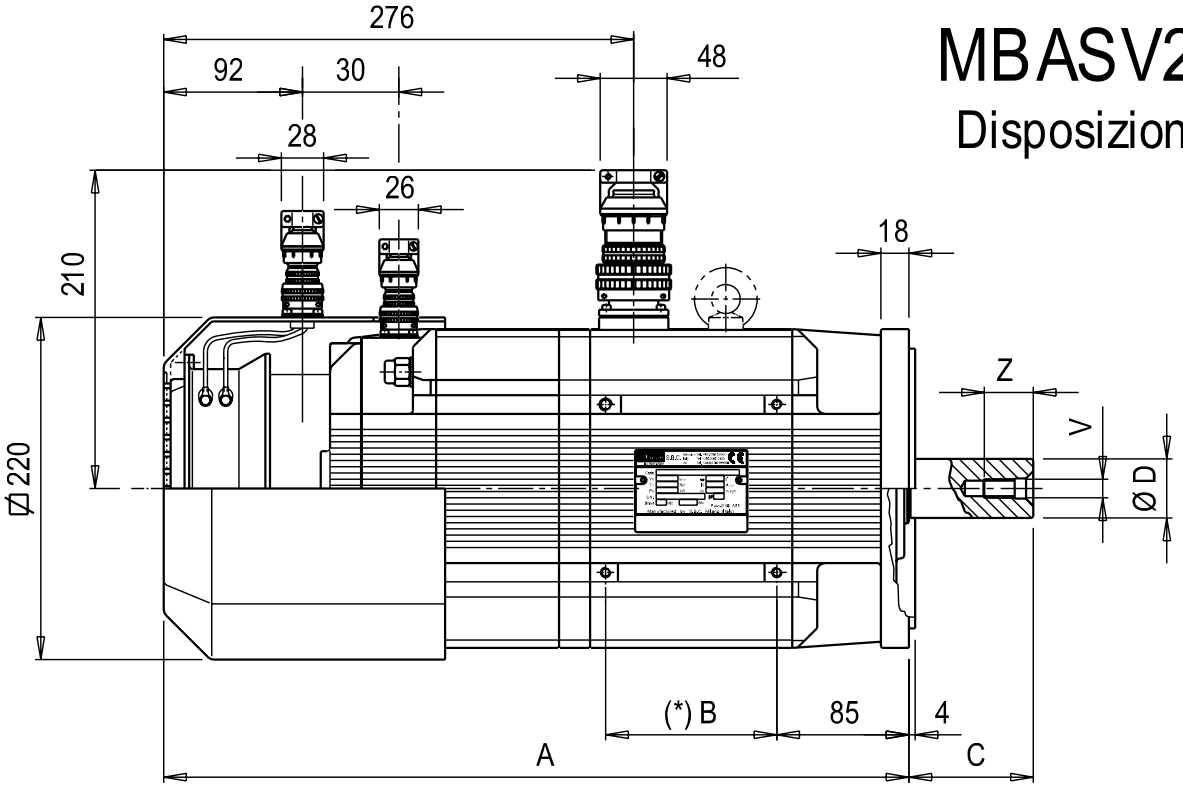


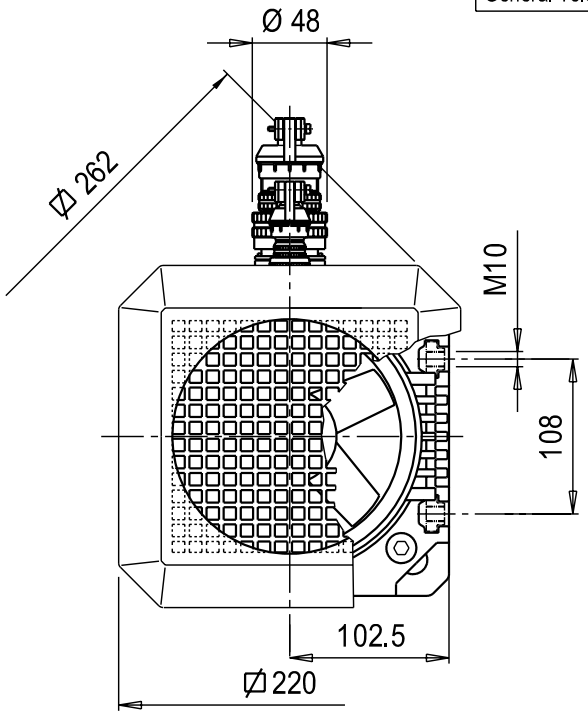


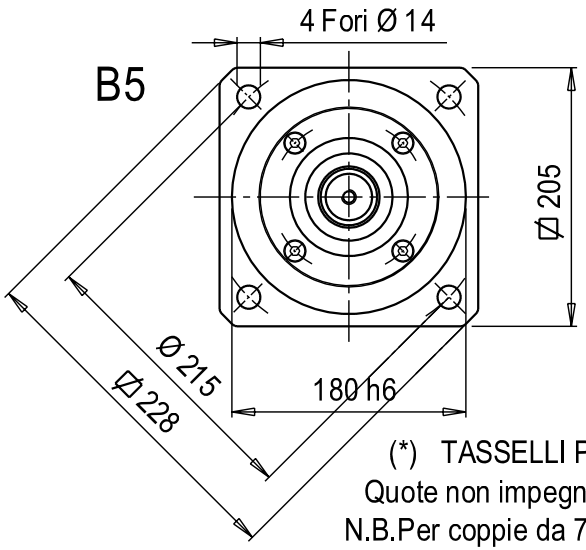


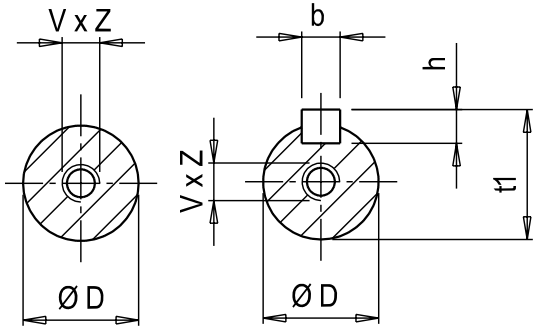


SENZA LINGUETTA

| ALBERO | | | | | | |
|---|---|---|---|---|---|---|
| C x D | | b x h | | t1 | V x Z | |
| 80 | 38 | 10 | 8 | 41 | M12 | 32 |
| 110 | 42 | 12 | 8 | 45 | M16 | 40 |

| Motore Tipo MBASV205 | | 15Nm | 27Nm | 50Nm |
|---|---|---|---|---|
| | A | 378 | 481 | 550 |
| | (*) B | 95 | 105 | 175 |

Materiale/Material: //
Trattamento/Treatment: Vericiatura smalto catalizzato NERO RAL 9011 modificato opaco

(*) TASSELLI PER CAVA A T CON FORO M6 (quota B variabile )
Quote non impegnative - Variabili a discrezione della ditta costruttrice
N.B.Per coppie da 70Nm e 90Nm questa disposizionenon è disponibile

Parker Hannifin S.p.A.
Divisione S.B.C.
Via Gounod n°1 - Tel. +39 02 66012459
20092 Cinisello Balsamo (MI) - ITALY

| Scala/Scale | | Data / Date | Firma / Sign |
|---|---|---|---|
| 1:5 | Disegn. Drawing | 25/01/93 | -- |
| | Contr. Check | 25/01/93 | -- |
| INTERPRET PER ISO | Modif.to Modify | 18/11/03 | REV.1 |

Descrizione : Description : Quote di ingombro
Tipo : Type : MBASV205 (Layout 1)
File: E:\MBMAX\Quote ingombro\205\QIMBASV205_01

Dis N° / Draw N° QIMBASV205/1
Codice Code --

| Modifiche / Revisions | | | | | | |
|---|---|---|---|---|---|---|
| 5 | -- | -- | -- | -- | -- | |
| 4 | -- | -- | -- | -- | -- | |
| 3 | -- | -- | -- | -- | -- | |
| 2 | -- | -- | -- | -- | -- | |
| 1 | 18/11/03 | Rev.1 | Aggiornamento cartiglio ed inserito quote da reale esecuzione | M.Calandi | G.Pagani | |
| Ref. | Data / Date | Rev. | Descrizione/Description | Eseg./Esec. | Control./Check | |

~ = √ ; ▽ = 6.4 ; ▽▽ = 3.2 ; ▽▽▽ = 0.8 ; ▽▽▽▽ = 0.2

Modifiche o correzioni non eseguite con CAD sono da considerarsi NON ESECUTIVE, pertanto contestabili
Modifications or revisions not CAD executed must be considered NOT EXECUTIVE, therefore contestables