TECNOTION

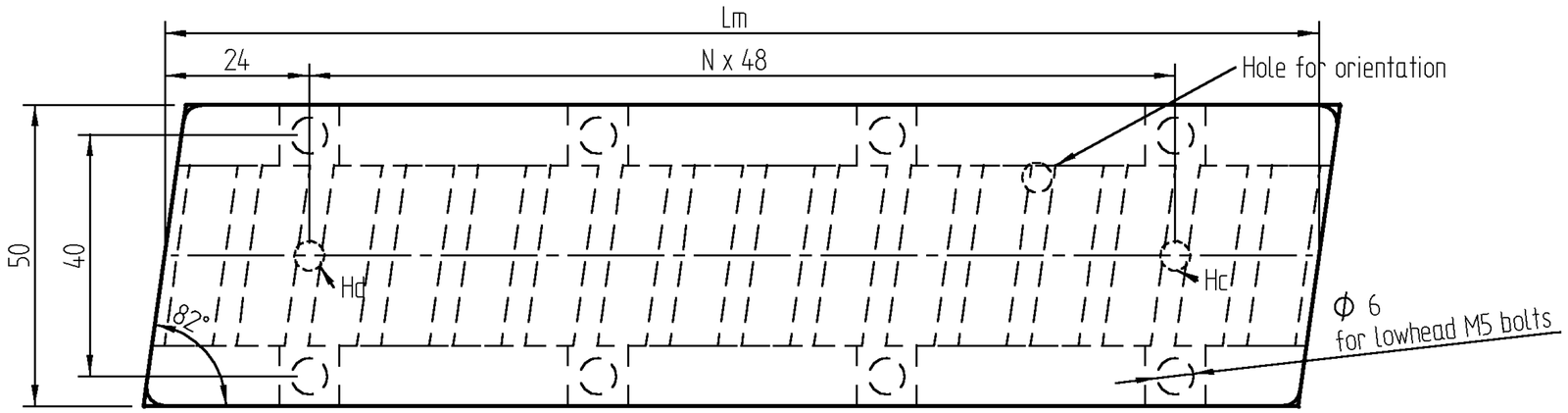

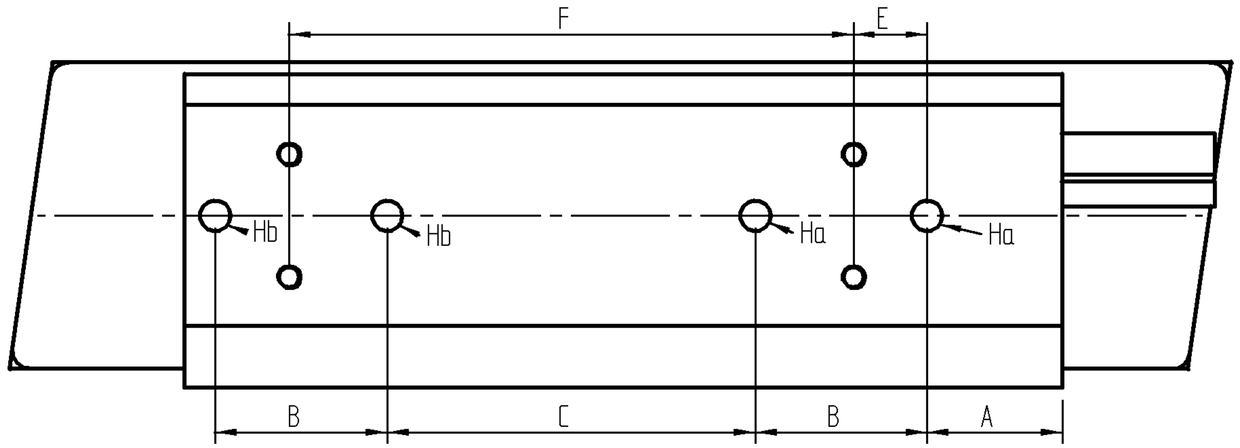

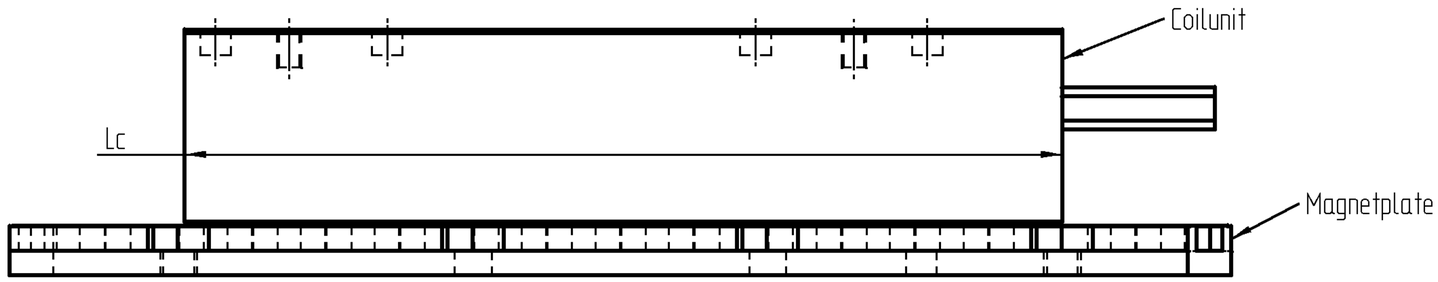

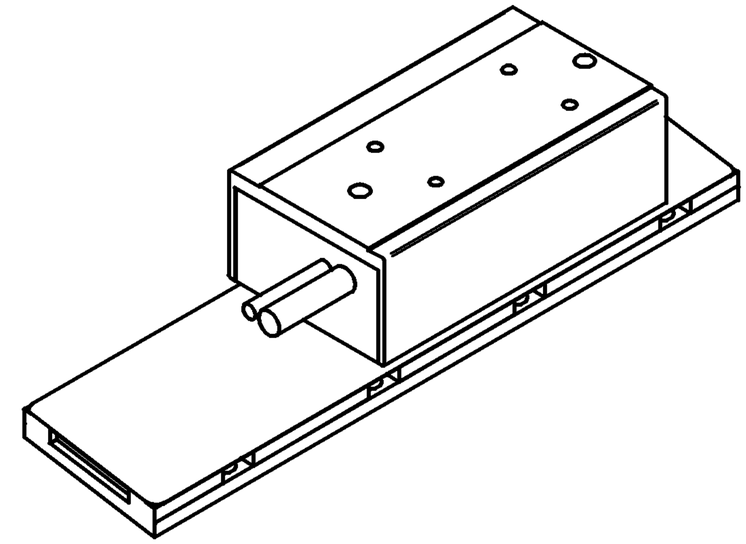

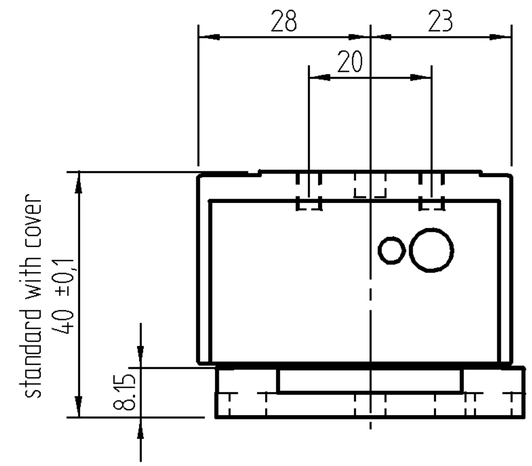

Dimensions of Coilunits		
	TM 3	**TM 6**
Lc	93	143
A	15	22
B	-	28
C	74	60
E	15	12
F	44	92
# M4 (5 deep)	4	4
# Ha Ø5F10	1	2
# Hb =5F10	1	2

Dimensions of Magnetplates			
	96mm	**144mm**	**384mm**
Lm	96	144	384
N	1	3	7
# M5 lowhead	4	6	16
# Hc Ø5F8	1	1	1
# Hd =5F8	1	1	1

= number of

TOLERANCE UNLESS OTHERWISE STATED
TOLERANTIES TENZIJ ANDERS VERMELD
DIMENSION MAAT ±
ANGLE HOEK ±
UN-D 28
UN-D 803

GENERAL ROUGHNESS
ALGEMENE RUWHEID
UNIT EENH. mm
MATERIAL MATERIAAL
TREATMENT BEHANDELING

ITEM STUK | ASSEMBLY NO. SAMENSTELLINGSNR. | QUANT. AANTAL
PATTERN NO./MODELNR.
ORDERNO./ORDERNR. | QUANT. AANTAL

PROJ. EUROP.
SCALE SCHAAL 1 : 1

TM Series

14-01-2003

NAME NAAM | SUPERS. VERV. | CHECK CONTR.
SH. BL. 1 | SH. BL. 110 — 1 | A3
PROPERTY OF EIGENDOM VAN TECNOTION BV ALMELO - NEDERLAND

© TECNOTION BV
All rights reserved. Reproduction in whole or in part is prohibited without the written consent of the copyright owner.

© TECNOTION BV
Alle rechten voorbehouden. Vervoeldvoeling of verspreiding van dit werk is niet toegestaan zonder de uitdrukkelijke toestemming van de auteursrechthebbende.